556.00.22.01.202

Ra 3,2 (√)

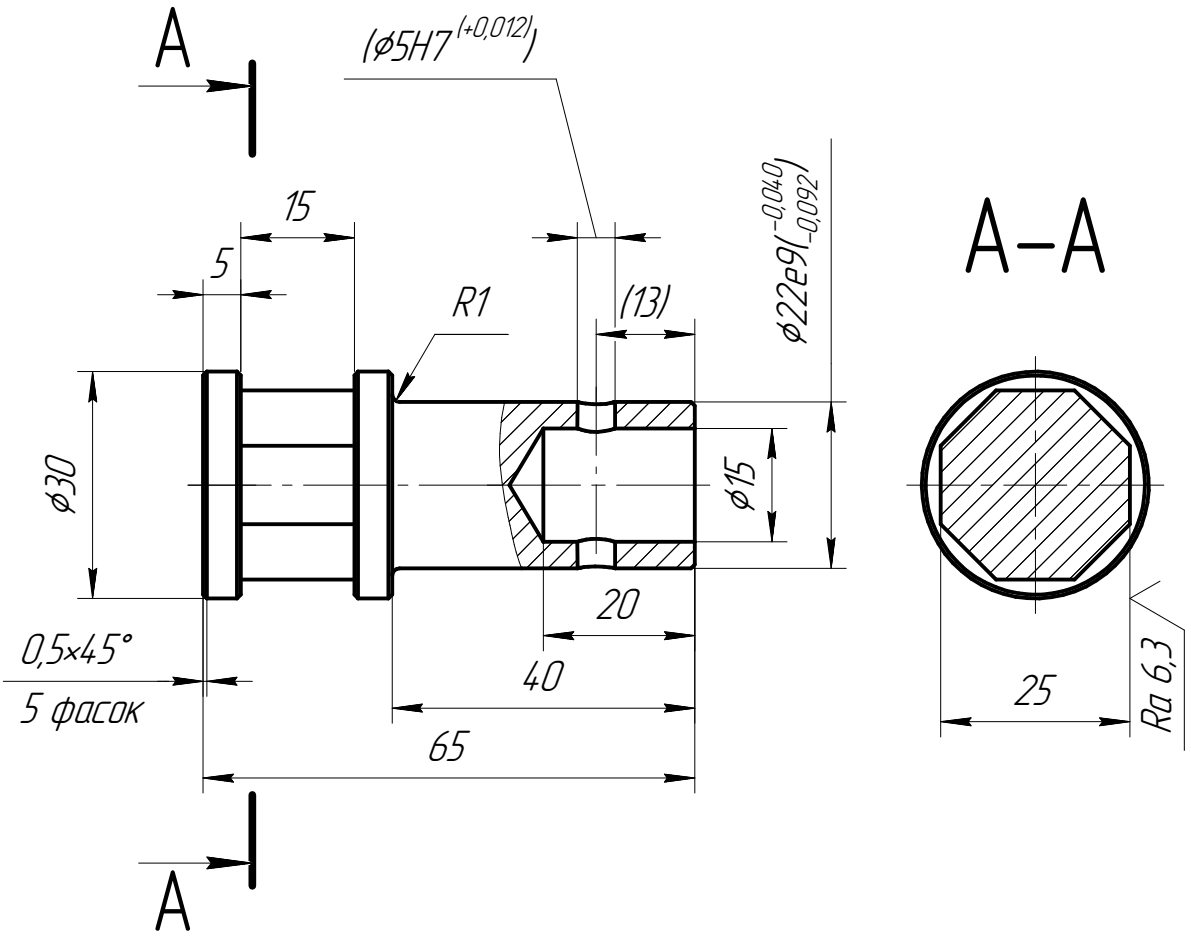


1. Общие допуски по ГОСТ 30893.1 : H12, h12, ±IT12/2.
2. Размеры в скобках обработать совместно в сборочной единице.
3. Острые кромки притупить фаской 0,2..0,4x45°.

| | | | | | | | |
|---|---|---|---|---|---|---|---|
| | | | | | 556.00.22.01.202 | | |
| Изм. | Лист | № докум. | Подп. | Дата | Головка | Лит. | Масса: 0,21 / Масштаб: 1:1 |
| Разраб. | | Захаров | | | | Лист | Листов 1 |
| Пров. | | Гелетей | | | | | |
| Т.контр. | | | | | | | |
| Н.контр. | | Савельев | | | Сталь 12Х18Н10Т ГОСТ 5632-2014 | | |
| Утв. | | Фомин | | | | | |

Перв. примен. 556.00.22.01.200

Справ. №

Подп. и дата

Инв. № дубл.

Взам. инв. №

Подп. и дата

Инв. № подл.

Копировал

Формат А4